ФД.64Б.720.006

Ra 3,2 (√)

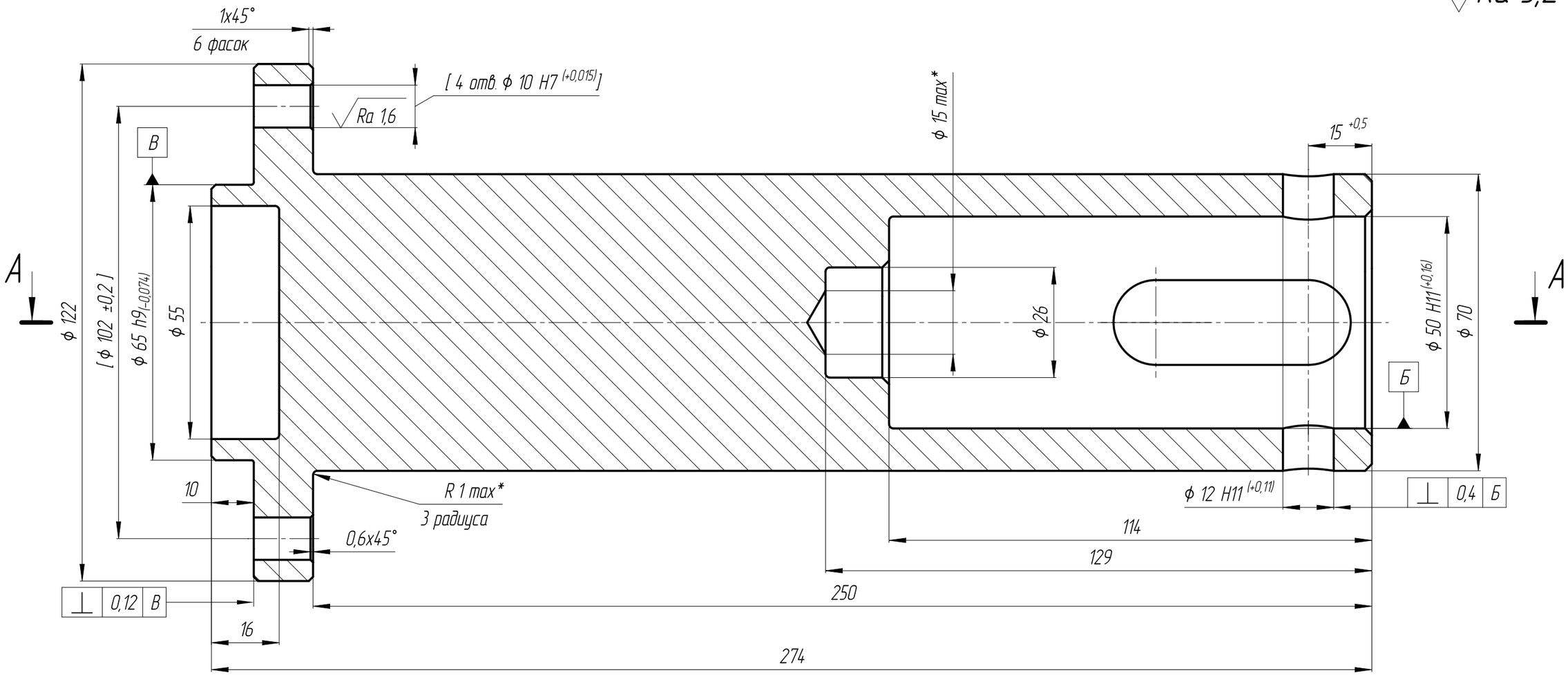

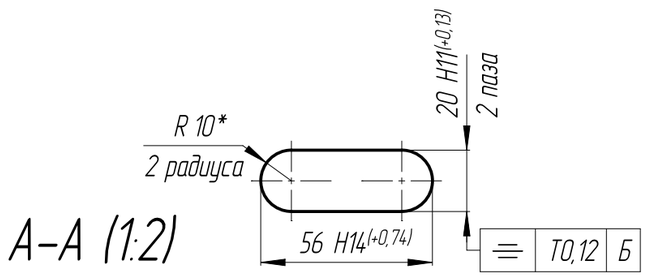

А–А (1:2)

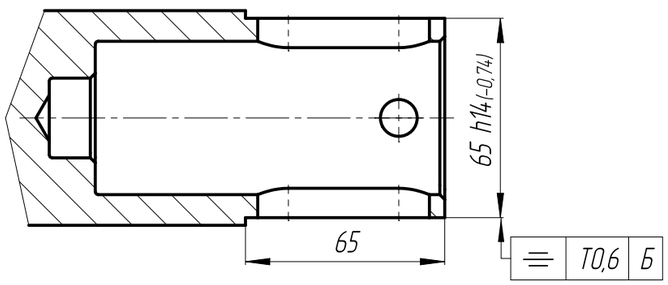

1. 255...300 НВ.
2. *Размеры обеспеч. инстр.
3. Общие допуски по ГОСТ 30893.1–2002: H14, h14, ± IT14/2.
4. Обработку размеров в квадратных скобках проводить совместно с деталью ФД.64Б.720.01.008.
5. Детали применять совместно.
6. Острые кромки притупить.

Изм.	Лист	№ докум.	Подп.	Дата	ФД.64Б.720.006			
Разраб.		Табеев А.В.		17.11.2014	Втулка	Лит.	Масса	Масштаб
Пров.		Абросов А.Н.		17.11.2014		И	6.62	1:1
Т.контр.						Лист	Листов 1	
Рук.		Капитонов В.В.		17.11.2014	Сталь 20Х13 ГОСТ 5632-72	ФЦЯРБ		
Н.контр.		Саленок В.В.		17.11.2014				
Утв.								

Перв. примен. | Справ. № | Подп. и дата | Инв. № дубл. | Взам. инв. № | Подп. и дата | Инв. № подл. 01945

Копировал | Формат А3